Machine Translated by Google

DA-PL

ľahkosť

Napájací zdroj a opakovač zbernice DALI

• DALI opakovač s integrovaným napájaním DALI. • Zlepšenie a prenos signálov DALI (obojsmerný). • DALI príkazy z ľubovoľnej riadiacej jednotky sa prenášajú vo všetkých DALI linkách. • Elektrická izolácia medzi hlavným riadiacim obvodom a podriadený riadiaci obvod.



• Inštalácia v hviezdicovom alebo kaskádovom zapojení vyžaduje na prevádzku iba jeden master. • V aplikáciách s jedným masterom je možné nastaviť hviezdicové siete s viacerými opakovačmi. • Kaskádové zapojenie siete až s 3 opakovačmi zapojenými do série. • Na predĺženie dĺžky DALI linky z 300 na 600 m. • Maximálny výstupný prúd 200 mA na napájanie celej DALI linky. • Maximálny počet DALI jednotiek sa nezvyšuje.

Maximálny počet zariadení DALI v celkovej sieti (hlavný a podriadený obvod) je obmedzený na 64, zariadenia je možné voľne rozdeliť na podriadený obvod. • Pre každý podriadený obvod DALI nie je potrebný žiadny ďalší zdroj napájania DALI.

CE RoHS

Technické parametre

Vstup a výstup	
Vstupné napätie	100 – 240 V striedavého prúdu
Vstupná frekvencia napájania	50/60 Hz
Vstupný prúd	0,1 A
Výstupný prúd	Max. 200 mA
Vstupný/výstupný signál	ľahkosť

Životné prostredie	
Prevádzková teplota	Ona: -20 ¯°C ~ +55 ¯C
Ochrana	Skrat
Balík	
Velkosť	D156 x Š48 x V22 mm
Celková hmotnosť	0,082 kg

Bezpečnosť a elektromagnetická kompatibilita	
Bezpečnostný štandard	EN 61347-1/-2
Norma EMC	EN IEC 55015/EN IEC 61547 ETSI EN 301 489-1/-3
Rádiové zariadenia	EN 300 440
Certifikácia	CE RoHs

Strojárske konštrukcie a inštalácie

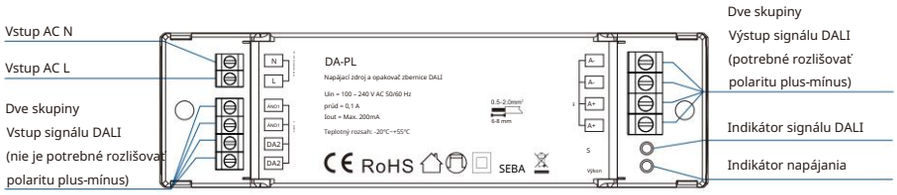

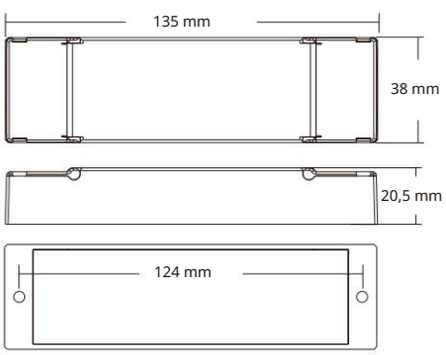

Schéma zapojenia

1. Sériové zapojenie pre dlhšie vzdialenosti zbernice

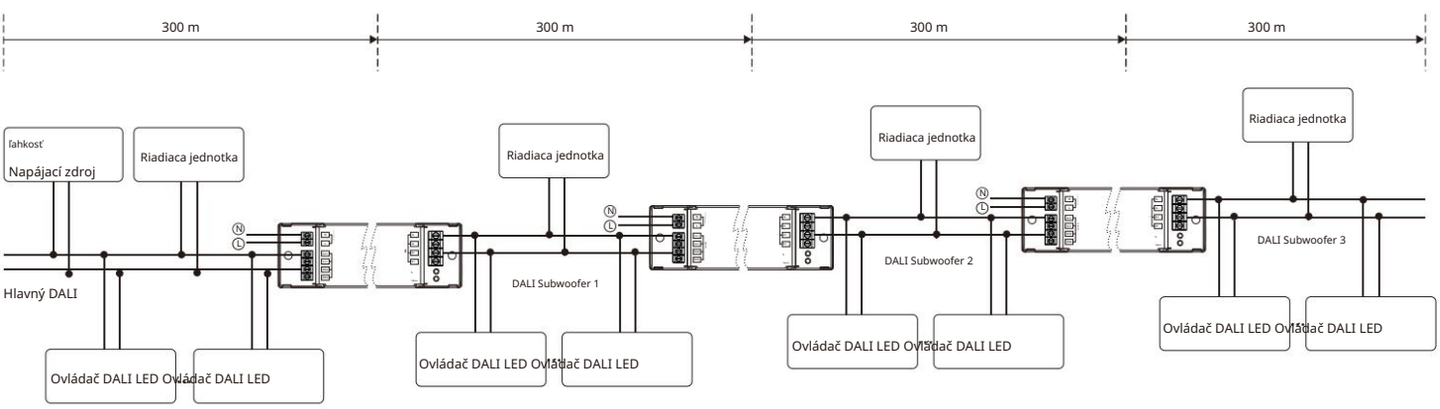

Poznámka: V prípade sériového zapojenia je možné pripojiť až 3 opakovače a zbernicu DALI je možné predĺžiť až na 1200 metrov.

Machine Translated by Google

2. Paralelné zapojenie pre zvýšenie zaťaženia linky DALI

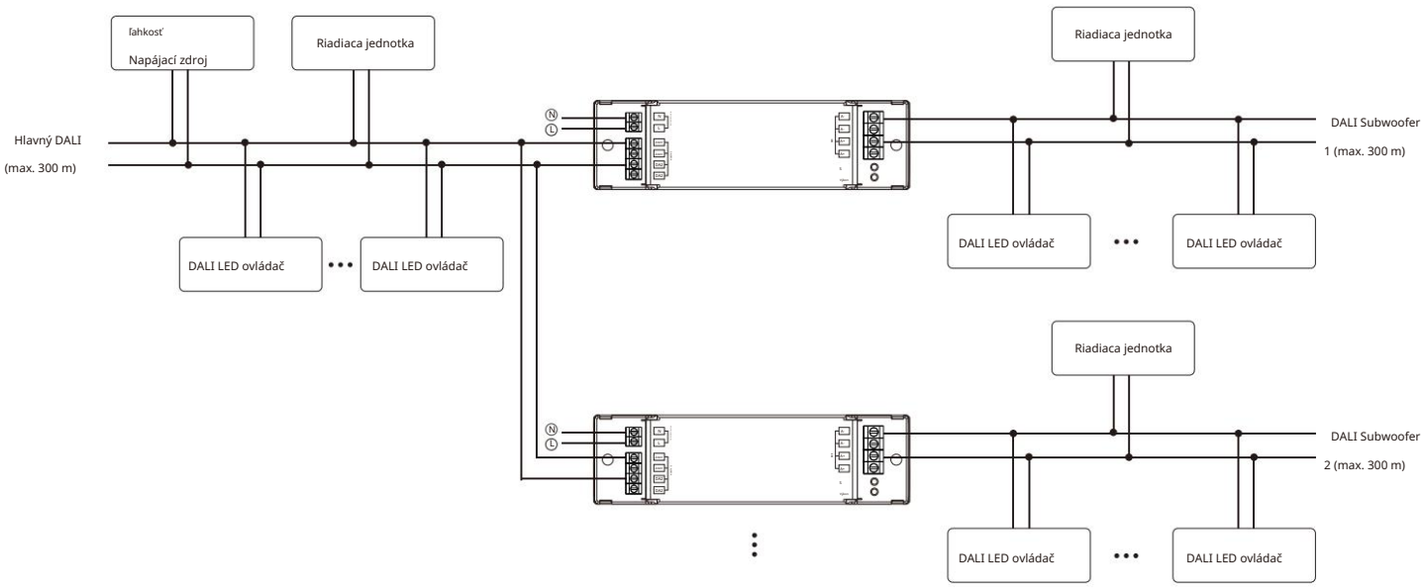

Ovládač DALI LED: zahŕňa ovládač stmievania DALI, zdroj stmievania DALI atď.
Riadiaca jednotka: obsahuje DALI master, samoresetovací spínač, panel spínačov DALI, senzor DALI atď.

Poznámka:

• Dĺžka riadiaceho vedenia DALI za opakovačom DALI nesmie presiahnuť 300 m (pre prierez kábla 1,5 mm²) alebo pokles napätia nesmie presiahnuť 2 V. • Keď je napájanie zbernice DALI zapnuté, LED indikátor napájania (PWR) nesvieti.

Keď sú výstupy DALI DA+ a DA- skratované, LED indikátor napájania (PWR) svieti vždy na červeno. • Indikátor signálu DALI (COM) svieti vždy na zeleno a indikátor signálu DALI (COM) bliká pre každý prijatý signál DALI. • Keď opakovač DALI prijme nesprávny signál DALI, indikátor signálu DALI (COM) sa na 1 sekundu rozsvieti na červeno. • Výstupy rôznych opakovačov DALI nie je možné navzájom prepojiť. • Výstupy opakovača DALI nemusia byť pripojené k napájaciemu zdroju DALI. • Odporúča sa prevádzka s jedným masterom; prevádzka s viacerými mastermi môže byť obmedzená.

Bezpečnosť a upozornenia

• Neinštalujte napájací zdroj zbernice vo vlhkom prostredí. • Neinštalujte napájací zdroj zbernice spolu s elektrickou energiou.