DRUM, A



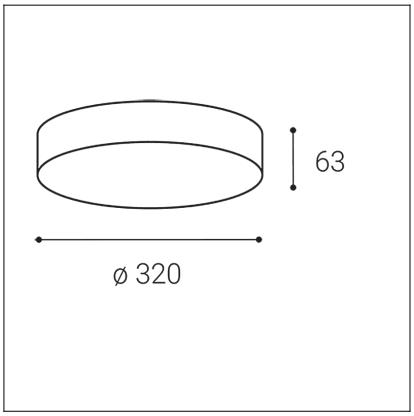

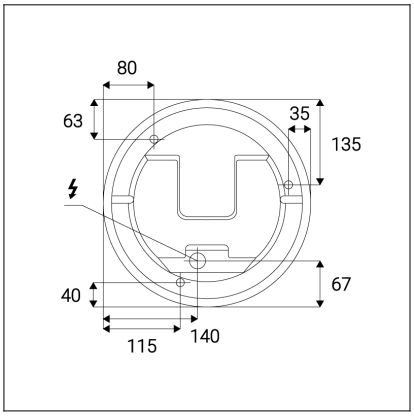

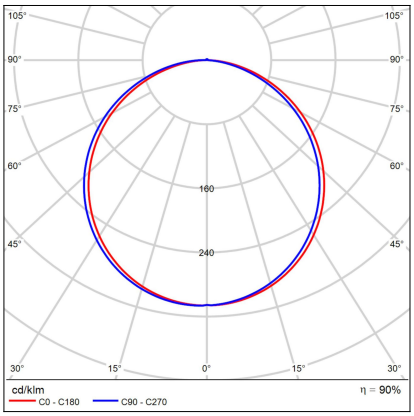

Code:	5200154ZB
Color:	ANTRACITE / 7024
Material:	ABS/PC
Power:	21W
Color temperature:	3000K/4000K/6500K
Lumen output:	1680lm
Efficacy:	80lm/W
Color rendering index:	80+
SDCM:	< 3
Light beam angle:	160°
Light Source:	LED
Dimmable:	ZIGBEE
LED lifetime:	L80 B20 30.000h
Driver:	500 mA
Voltage / Frequency:	220-240V/50-60Hz
Dimensions luminaire:	d320x63 mm
Product weight kg:	1,3 kg
Packing carton:	10
Motion sensor:	no
Package dimensions:	325x325x70 mm

SK
Vonkajšie kruhové svietidlo bez pohybového senzora a s pohybovým senzorom (iba verzia on/off). Svetelný zdroj - SMD LED. HF senzor (verzia on/off). Svietidlo aj difúzor sú vyrobené z polykarbonátu. K dispozícii v antracitovej farbe. Použitie - všeobecné vonkajšie osvetlenie (vchod, terasa, schodiská).

CZ
Venkovní kruhové svítidlo bez pohybového senzoru a s pohybovým senzorem (pouze verze on/off). Světelný zdroj - SMD LED. HF senzor (verze on/off). Svítidlo i difuzor jsou vyrobeny z polykarbonátu. K dispozici v antracitové barvě. Použití - všeobecné venkovní osvětlení (vchod, terasa, schodiště).

EN
Round outdoor light without motion sensor and with motion sensor (on/off version only). Light source: SMD LED. HF sensor (on/off version). Both the lamp and diffuser are made of polycarbonate. Available in anthracite. Application: general outdoor lighting (entrance, patio, stairwell).

DE
Runde Außenleuchte ohne Bewegungssensor und mit Bewegungssensor (nur Ein/Aus-Version). Lichtquelle - SMD-LED. HF-Sensor (Ein/Aus-Version). Sowohl die Lampe als auch der Diffusor bestehen aus Polycarbonat. Erhältlich in Anthrazit. Anwendung – allgemeine Außenbeleuchtung (Eingang, Terrasse, Treppenhaus).

CCT SWITCH

IP 65

5 year warranty