MIKY SLIM 55 Z, B



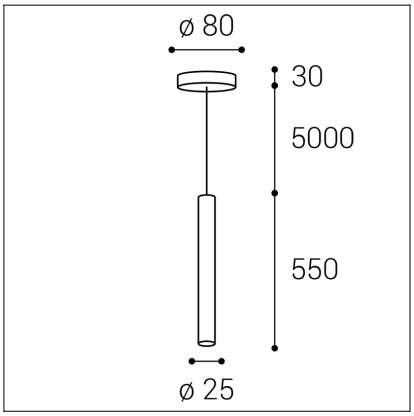

Code:	3490933
Color:	BLACK / 9005
Material:	ALUMINIUM/PC
Power:	3W
Color temperature:	3000K
Lumen output:	150lm
Efficacy:	50lm/W
Color rendering index:	90+
SDCM:	< 3
Light beam angle:	38°
Unified Glare Rating:	<19
Light Source:	LED
Dimmable:	ON/OFF
LED lifetime:	L80B20 50.000h
Driver:	300 mA
Voltage / Frequency:	220-240V/50-60Hz
Dimensions luminaire:	d25x550 mm
Product weight kg:	0,5 kg
Packing carton:	12
Length suspension:	5000 mm

SK
Rad závesných svietidiel určených na montáž do interiéru. Svetelný zdroj - COB LED. Svietidlo je vyrobené z hliníka. Svietidlo je v čiernej farbe. Použitie - osvetlenie barových pultov, jedálenskych stolov a iných objektov (jedáleň, obývacia izba, kuchyňa, recepcia).

CZ
Řada závěsných svítidel určených k montáži do interiéru. Světelný zdroj - COB LED. Svítidlo je vyrobeno z hliníku. Svítidlo je dostupná v černé barvě. Použití - osvětlení barových pultů, jídelních stolů a jiných objektů (jídelna, obývací pokoj, kuchyň, recepce).

EN
A series of hanging lamps intended for installation in the interior. Light source - COB LED. The lamp is made of aluminum. The lamp is black. Use - lighting bar counters, dining tables and other objects (dining room, living room, kitchen, reception).

DE
Eine Serie von Hängelampen zur Installation im Innenraum. Lichtquelle - COB-LED. Die Lampe besteht aus Aluminium. Die Lampe ist schwarz. Verwendung – Beleuchtung von Bartheken, Esstischen und anderen Gegenständen (Esszimmer, Wohnzimmer, Küche, Rezeption).

IP 20

5 year warranty